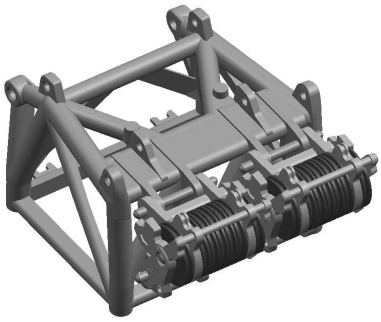

DATENBLATT Modell: 053556 Stand: 23.11.2026

Zubehör Rollenpaket für 600 Tonnen Hakenflasche "Liebherr Raupenkran LR1600/2"

Hersteller	Liebherr
Maßstab	1:87
Kategorie	Zubehör & Teileservice
Fahrzeugtyp	Sonderfahrzeuge
Sammelthema	Schwerlast
Material	Kunststoff
Farbe	weiß
Neuheit	September/Oktober 2014